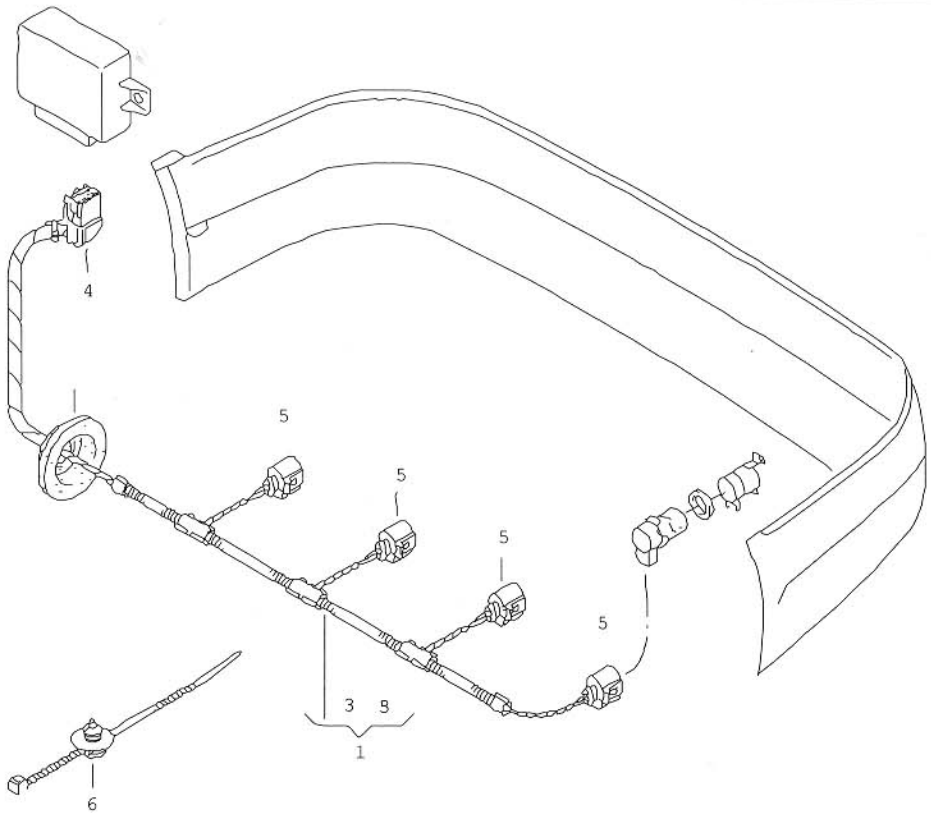

Pos	Teilenummer	Benennung	Bemerkung	St	Modellangabe
		Leitungssatz fuer Steuerge-raet-Einparkhilfe			
1	1J6 971 085 B	Leitungssatz fuer Ultraschall-sensoren Stossfaenger	€ 63.70 hinten	1	Kurzheck
(1)	1J9 971 085 B	Leitungssatz fuer Ultraschall-sensoren Stossfaenger	hinten	1	Variant
		Einzelteile			
3	4A0 972 883	Flachkontaktgehaeuse Anschlussstueck Steuergeraet	12 polig schwarz	1	
4	1J0 971 913 A	Tuelle	39,7/4,5MM	X	
(4)	357 971 913 A	Tuelle	27,5/5	1	Variant
5	1J0 973 703	Flachkontaktgehaeuse mit Zusatzkontaktverriegelung Anschlussstueck Ultraschallsensor	3 polig schwarz	1	
6	N 020 902 2	Kabelbinder	3,6X246	X	
		- ENDE -			