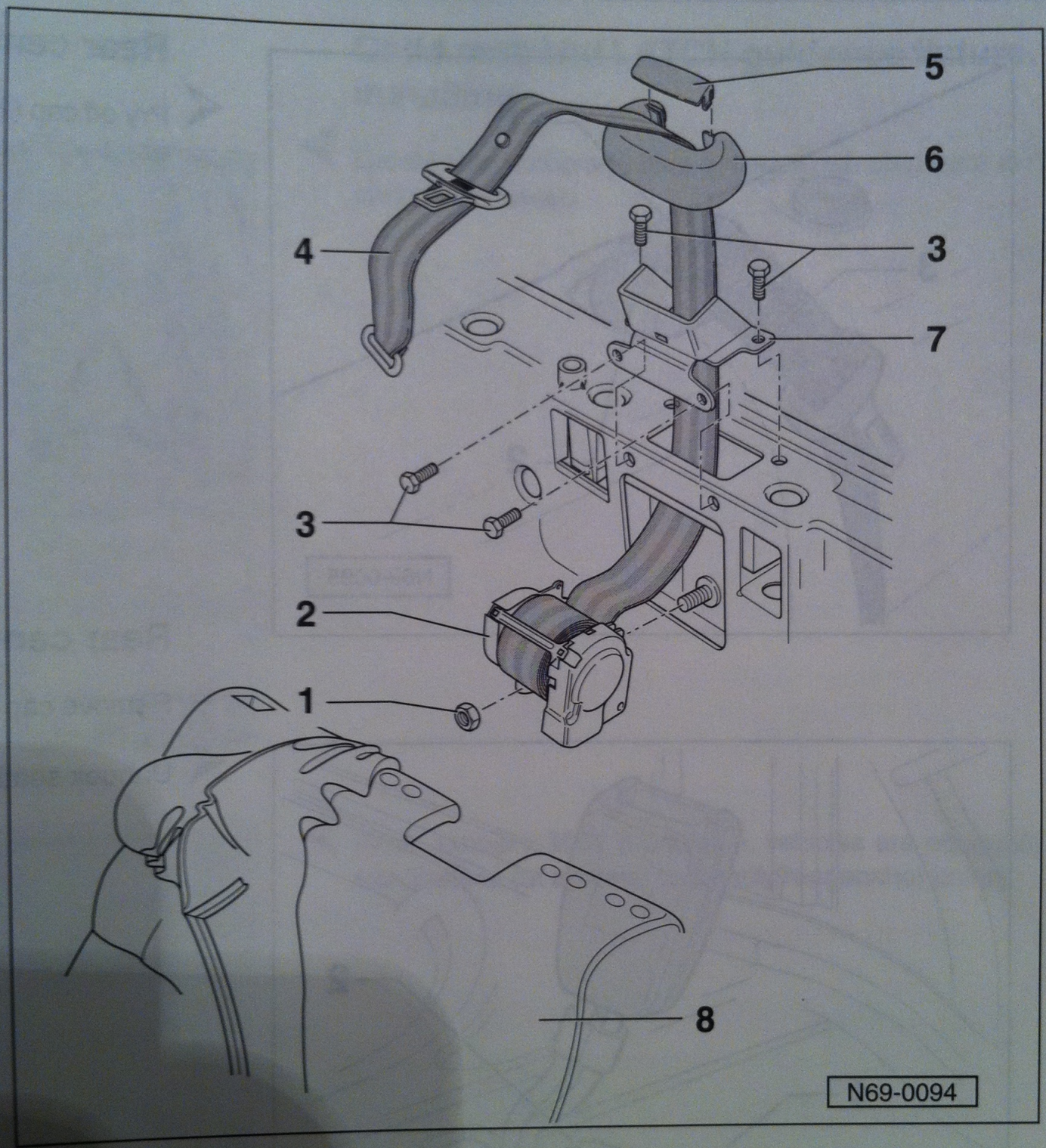
5
6
4
3
7
3
2
1
8
N69-0094